Kontrolné medzipredmetové otázky podľa žiadaného učiteľa :)

Medzipredmetové kontrolné otázky sú otvorené otázky, ktoré slúžia na overenie pochopenia súvislosti vzdelávacieho obsahu prebranej (vysvetľovanej, naučenej) kapitoly (kapitol) s vedomosťami získanými predchádzajúcim štúdiom v inom školskom predmete alebo v inom kurze resp. školení.

Prakticky ide o cielené prepájanie vedomostí položením otázky, resp. viacerých otázok[1].

Ideálne je, ak je súčasťou kontrolnej otázky aj odpoveď.

Ukážka medzipredmetových kontrolných otázok

„Čo majú spoločné polovodičová dióda a jednosmerný pneumatický ventil?“; *„Čo majú spoločné jednosmerný ventil s riadením a triak?“*

Prečo sú medzipredmetové kontrolné otázky dôležité?

Medzipredmetové kontrolné otázky pomáhajú študentom pochopiť, že súčiastky využívané v rôznych oblastiach techniky majú rovnakú funkciu. Napríklad jednosmerné pneumatické ventily a polovodičové diódy prepúšťajú médium (stlačený vzduch a elektrický prúd) iba v jednom smere.

Už uvedené inak:

Medzipredmetové otázky pomáhajú študentovi pochopiť, že súčiastky s rovnakou funkciou (totožnou úlohou) sa využívajú v rôznych odboroch. Napríklad ako spätný ventil v hydraulike a dióda v elektrotechnike. Obe slúžia na prepúšťanie média či prúdu len v jednom smere.

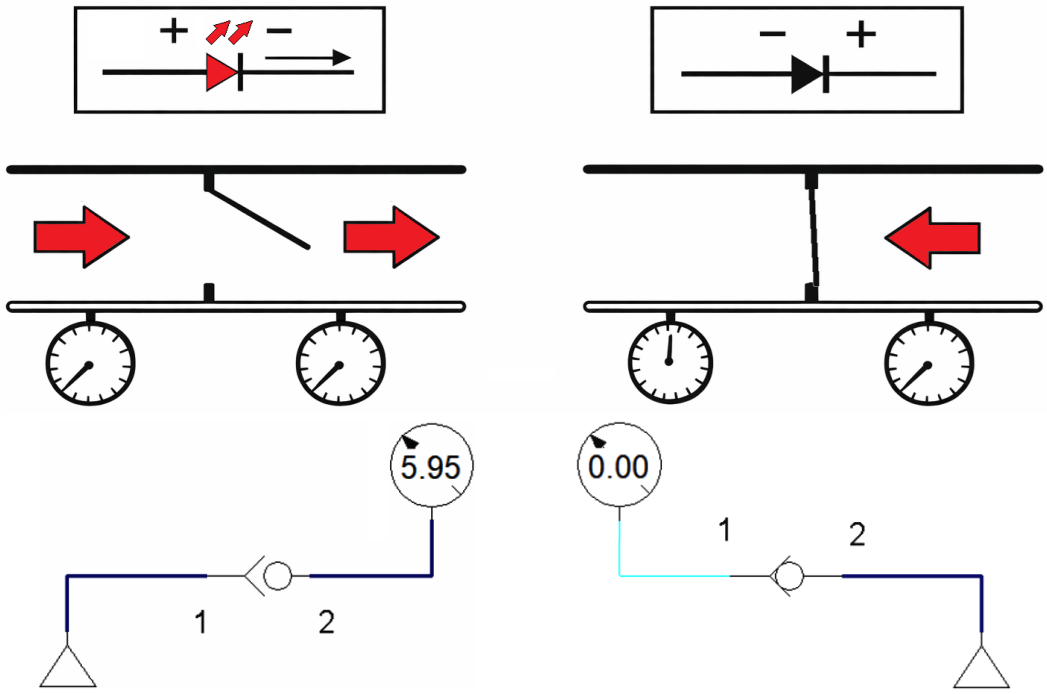

Polovodičová dióda a Jednosmerný pneumatický ventil

Obdobná veta platí aj o praktických zapojeniach.

Copyright © 2013 - 2026 Encyklopédia poznania

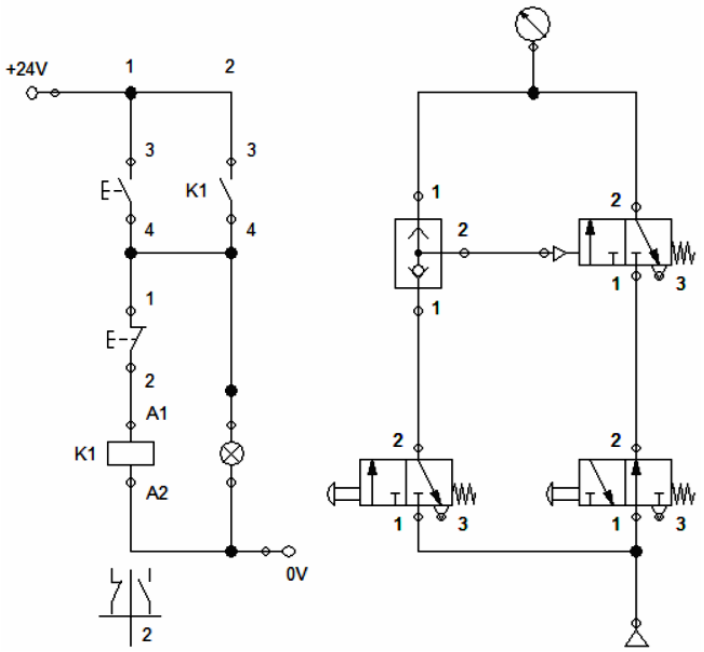

Samoprídrž v elektrotechnike a pneumatike

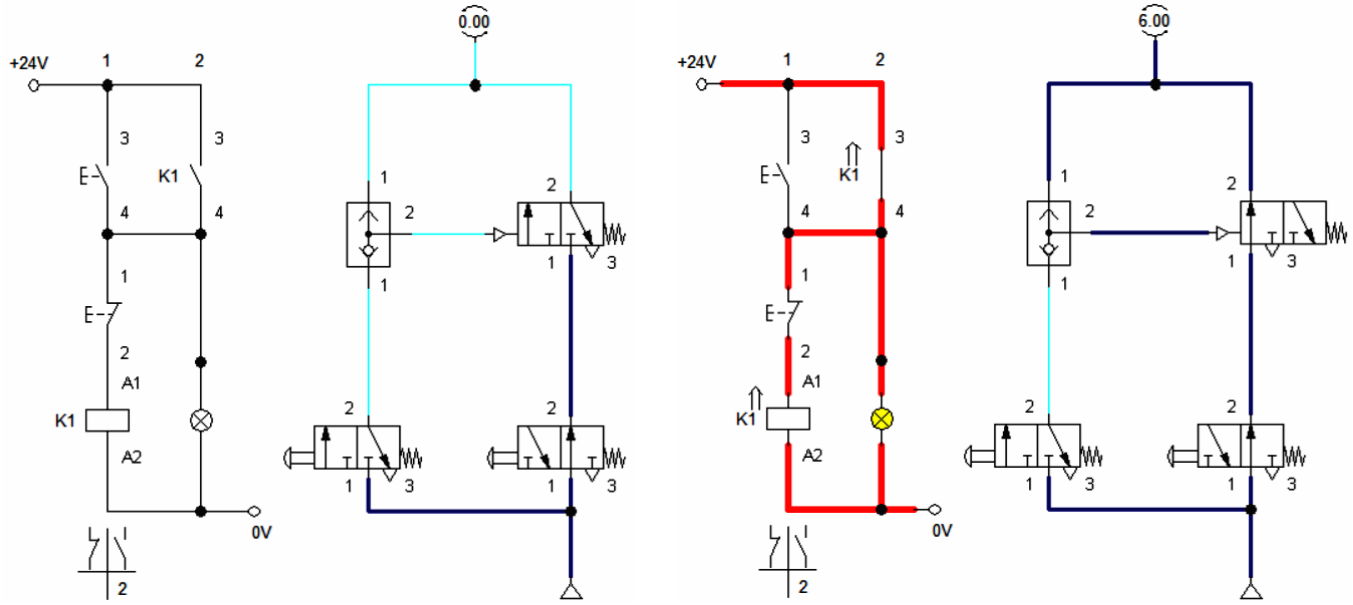

Samoprídrž v elektrotechnike a pneumatike

[1] Rovnaký cieľ majú aj tzv. medzipredmetové vzťahy, ktoré sú integrálnou súčasťou každého Školského vzdelávacieho programu.

Na *Encyklopédii poznania* sú všetky kontrolné otázky, t.j. aj medziodborové, označené obrázkom:

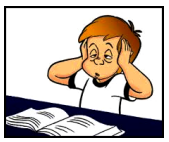



Kontrolné otázky podľa žiadaného učiteľa

Copyright © 2013 - 2026 Encyklopédia poznania